修正（标记）	描　述	日　期

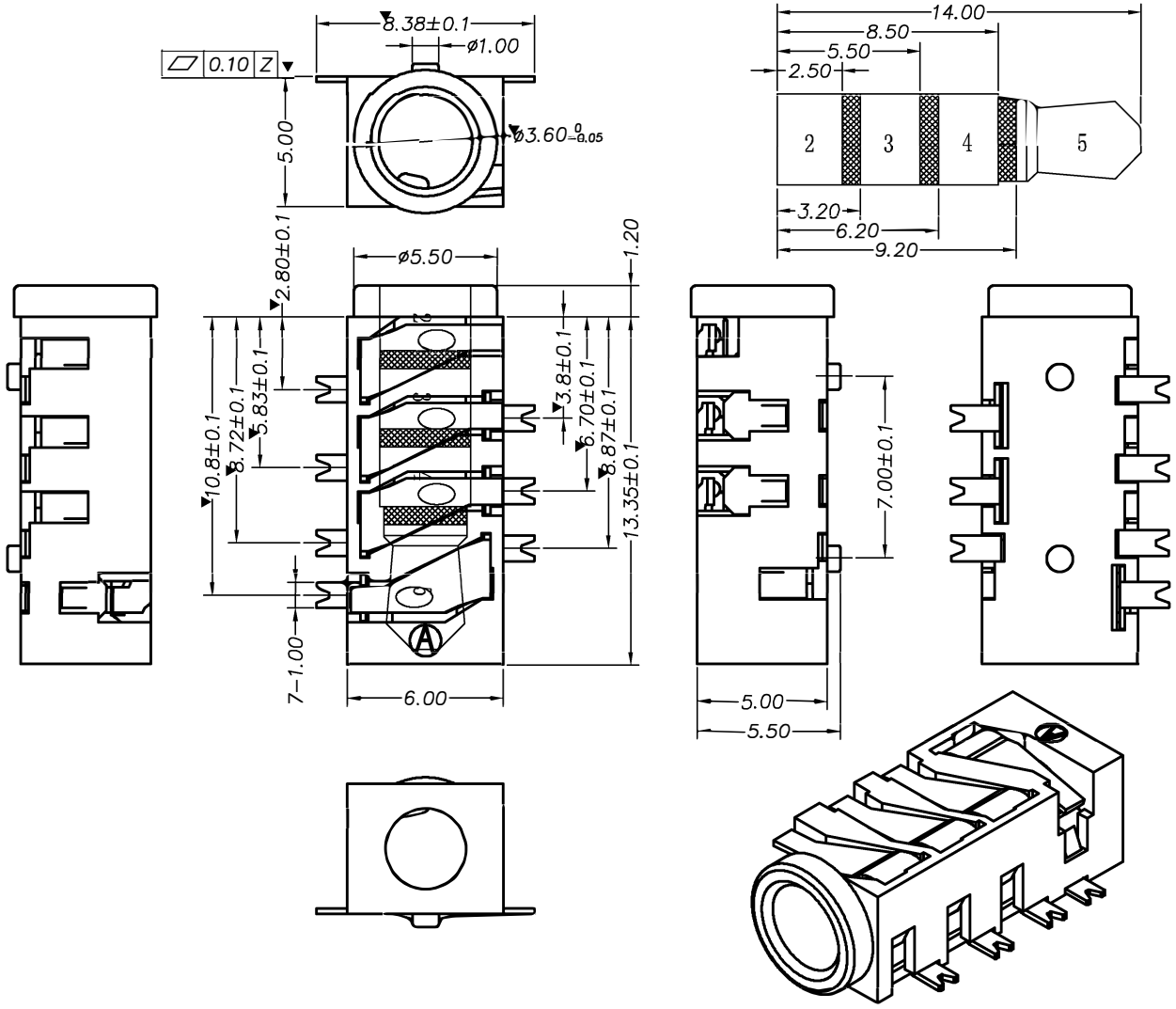

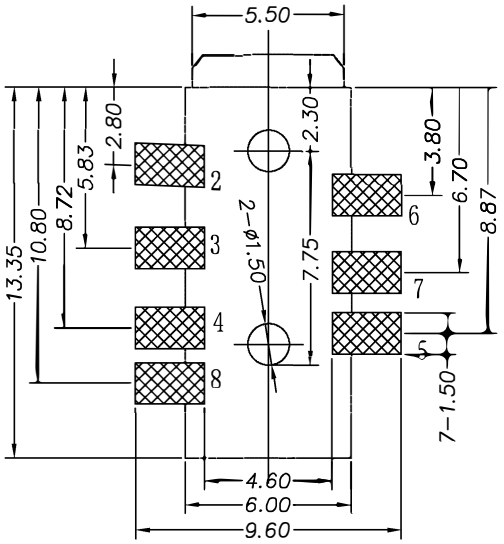

P.C.B LAYOUT TOP VIEW

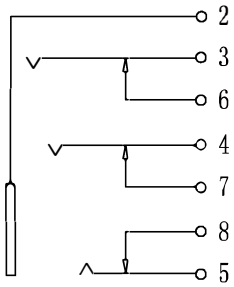

主要技术性能		公 差	设 计	蒋元桥	部门会签			
额定电负荷	DC 30V \0.5A	X.±0.20	版 次	A 1	装配部		市场部	
接触电阻	≤0.03 Ω	.X ±0.10	日 期	2010.04.10	注塑部			
绝缘电阻	≥100MΩ	.XX ±0.05	材 料		冲压部			
耐　压	AC500V(50Hz)/min	.XXX±0.02	工 艺		视 角		重 量	比 例
插拔力	3-20N	X.°±2°	数 量					4 : 1
使用温度范围	-30-70℃	.X°±1°	审 核					
使用寿命	5000次	.XX°±0.5°	核 准		共 5 张		第 1 张	

序号	产品编号	产品名称	数量	材 料	规 格	处 理
4	PJ-382-04	短 脚	1	磷 铜	0.2T	镀 金
3	PJ-382-03	长 脚	2	磷 铜	0.2T	镀 金
2	PJ-382-02	弹片脚	4	磷铜 T T	0.25T	镀 金
1	PJ-382-01	基 座	1	PPA		黑 色

QSC/RWD-GC-J-0041-2011

PJ-382